Iluminación Exterior

Outdoor lighting

RGBCONTROLLER16

Caracteristicas tecnicas / *Technical data*

Alimentación / *power supply*	12V/ac
Tipo de control / *dimmmable surpport*	Señal tren de pulso
Material / *mountingsleeven*	Aluminum
Medidas Mando / *remote control dimensions*	132x52mm
Medidas Receptor / *Receiver dimensions*	160x71x26mm

Referencia *Reference*	Consumo *Consume*	Tensión *Voltage*	Cant. Max. Bombillas *Number of bulbs*	Largo Max.cable *Maximum wire*
RGBCONTROLLER16	8W	12Vac	20	100

Medidas / *Dimensions*

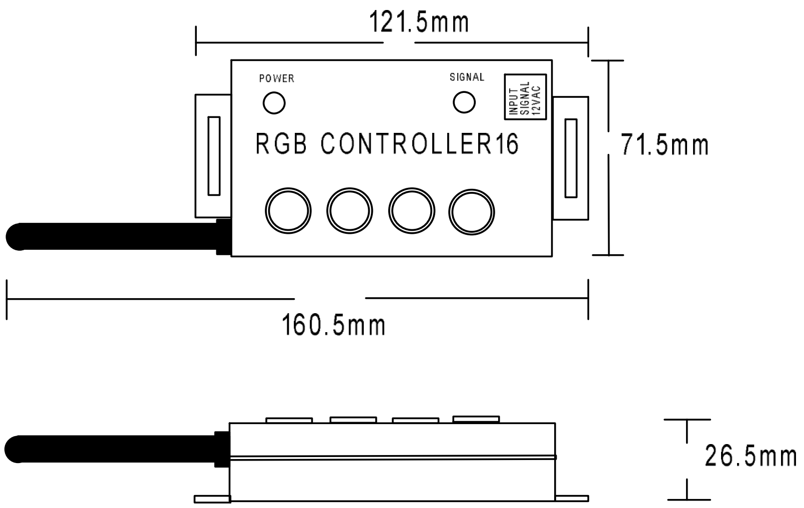

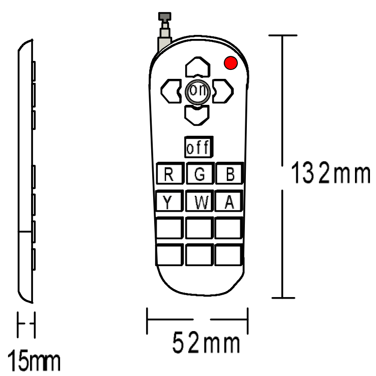

Esquemade conexionRGB /RGB *circuit diagram*

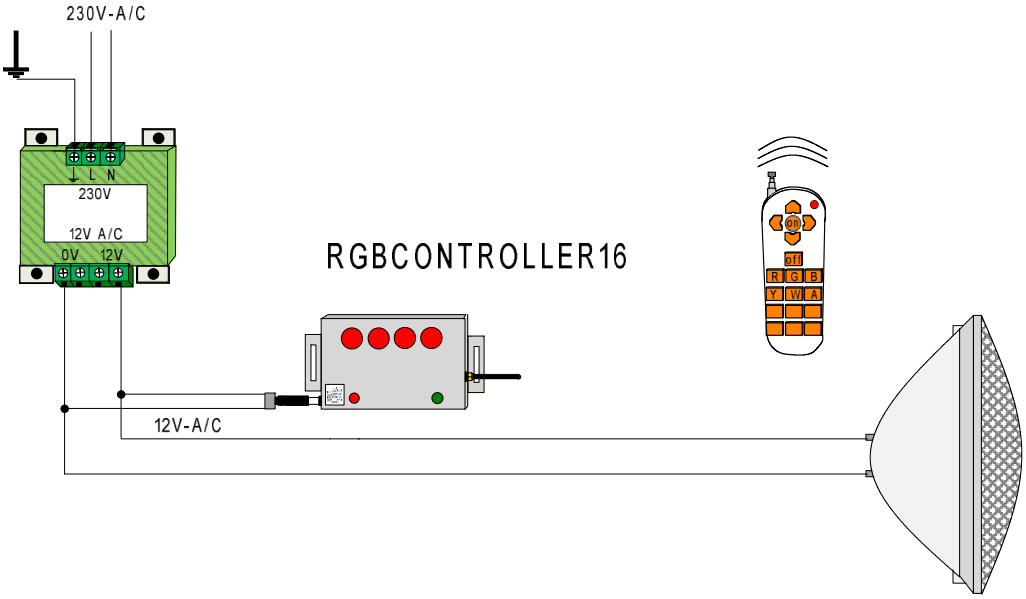

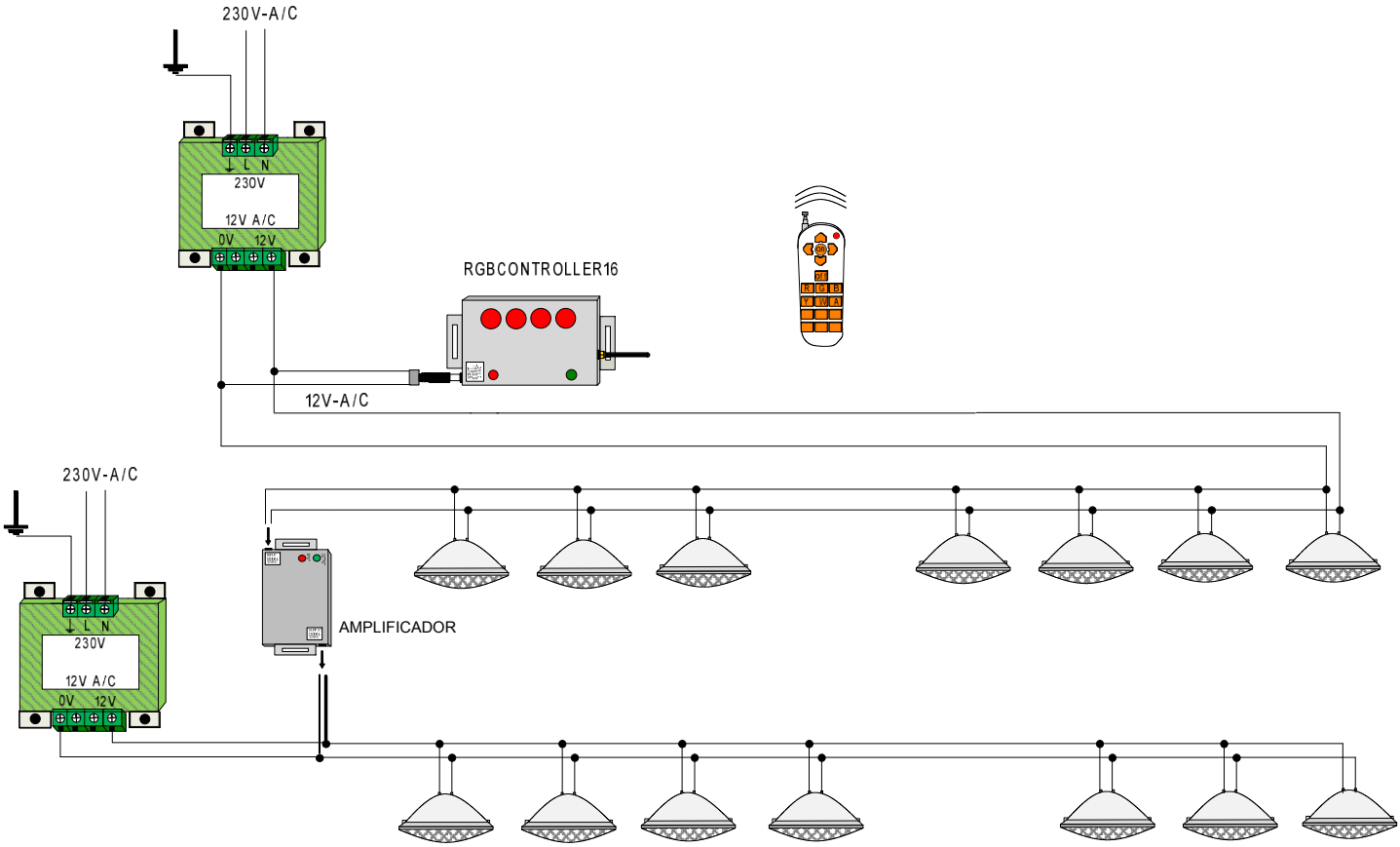

Controlador específico para bombilla PAR56, mini proyector y Proyector de superficie RGB serie 16de BSLIGHT.

INSTRUCCIONES PROGRAMACIÓN

Paso 1

Conecte el controlador RGBCONTROLLER16 a la salida del transformador 12VAC.

Pulsar la tecla ˆon/off˜ delreceptor y la tecla "Off" del mando a distancia durante 3 segundos (los dos al mismo tiempo) . Se escuchará un pitido más largo que significara que el receptor y el mando emisor ya están codificados entre ellos.

Specific controller for PAR56 bulb, Mini projector and Surface projector

RGB series 16of BSLIGHT.

INSTRUCTIONS PROGRAMMING

Step 1

Connect the RGBCONTROLLER16 controller to the output of the 12VAC transformer.

Press the "on /off" button on the receiver and the "Off" button on the remote control for 3 seconds (both at the same time). A longer beep will sound which means that the receiver and the transmittercommand are already encoded between them.

Tecla On/Offdel receptor y Tecla Off del mando

Paso 2

Pulsar la tecla ˆon/off˜ ylatecla "speed/briight+"del receptor durante 3 segundos hasta escuchar una señal acústica (los dos al mismotiempo) . El receptor emitirá una señal acústica intermitente y todas las lámparas cambiaran a color rojo >verde>azul. Ya se puede utilizar el mando.

Step 2

Press the "on / off" key and the "speed / briight + "key of the receiver for 3 seconds until you hear an acoustic signal (both at the same time). The receiver will emit an intermittent acoustic signal and all lamps will change to red –>green–>blue. The control can now be used.

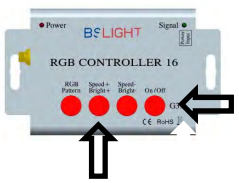

Presionar ˆon/off˜ y Presionar ˆSpeed/Bright˜ durante 3 segundos ambosal mismotiempo
Press "on / off" for 3 seconds Press "Speed / Bright" for 3 seconds atthe same time